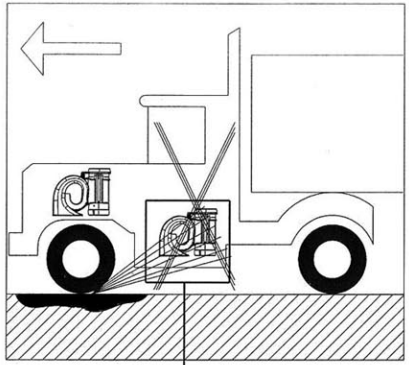

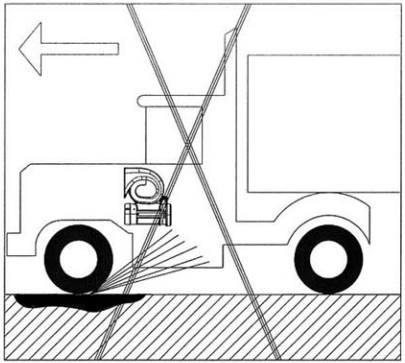

IN CASE OF FREQUENT OFF-ROAD USE,
INSTALL WITH RUBBER HOSE.

EN CAS D'UTILISATION FREQUENT OFF-ROAD,
INSTALLEZ AVEC UN TUYAU EN CAOUTCHOU.

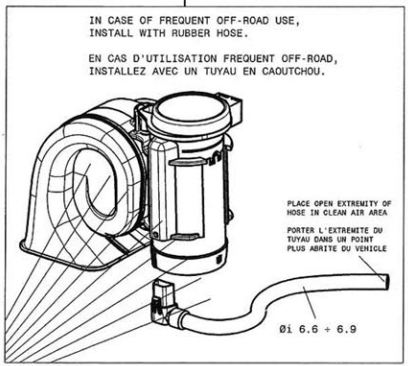

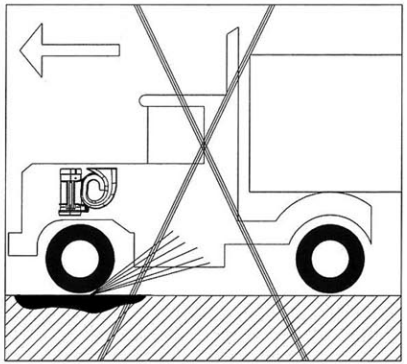

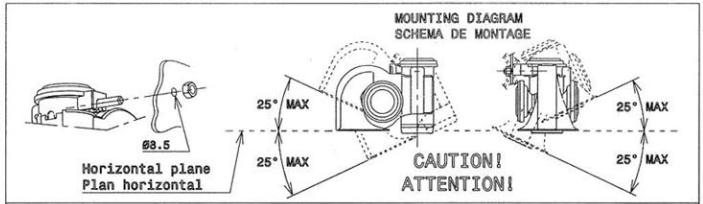

HORN MOUNTED IN ADDITION TO NORMAL HORN
AVERTISSEUR MONTE EN PLUS DE L'AVERTISSEUR D'ORIGINE

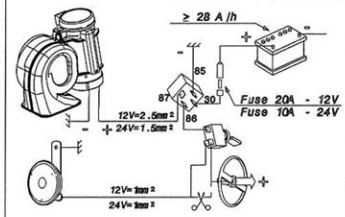

WIRING DIAGRAM FOR CARS WITH "HOT" LEAD TO HORN BUTTON
SCHEMA DE MONTAGE AVEC BOUTON DE COMMANDE AU POSITIF

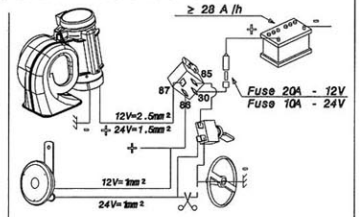

WIRING DIAGRAM FOR CARS WITH GROUND LEAD TO HORN BUTTON
SCHEMA DE MONTAGE AVEC BOUTON DE COMMANDE A LA MASSE

HORN MOUNTED INSTEAD OF NORMAL HORN
AVERTISSEUR MONTE EN LIEU ET PLACE L'AVERTISSEUR D'ORIGINE

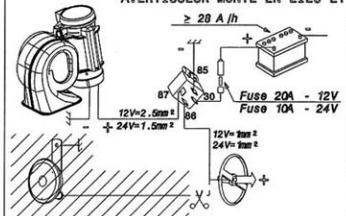

WIRING DIAGRAM FOR CARS WITH "HOT" LEAD TO HORN BUTTON
SCHEMA DE MONTAGE AVEC BOUTON DE COMMANDE AU POSITIF

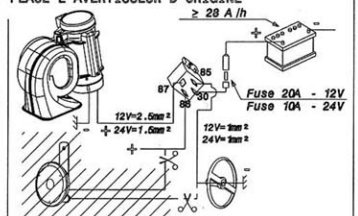

WIRING DIAGRAM FOR CARS WITH GROUND LEAD TO HORN BUTTON
SCHEMA DE MONTAGE AVEC BOUTON DE COMMANDE A LA MASSE